MANUAL DE INSTRUCCIÓN

SPEAKER

Lea atentamente este manual de instrucciones: contiene información importante sobre la seguridad, el uso y el mantenimiento del aparato. Conserve el manual para futuras consultas.

MODELO FTXSP-5SBK

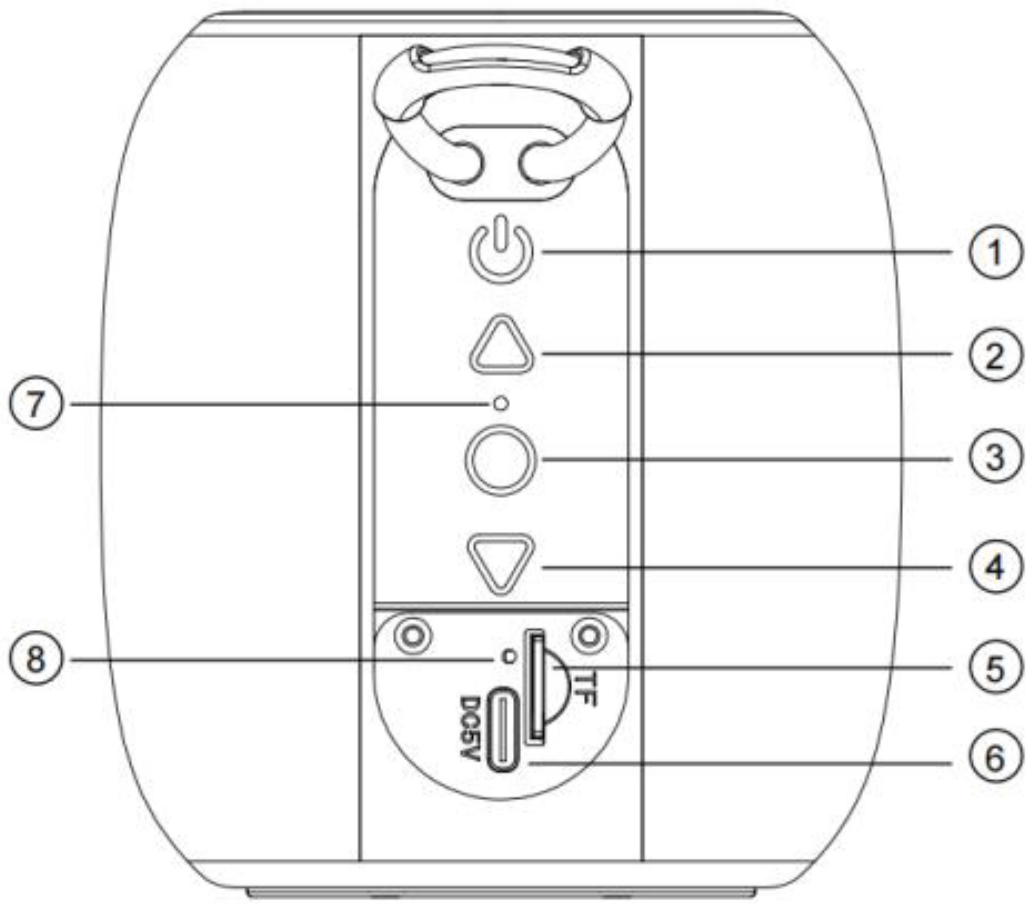

CONTROLES

1- Encendido / Apagado

2- Volumen “+” / Pista siguiente

3- Reproducir / Pausar

4- Volumen “-” / Pista anterior

5- Entrada para tarjeta Micro SD

6- Puerto manos libres

7- Indicador LED de Bluetooth / Carga

ENCENDIDO/APAGADO/RESTABLECER

Mantén presionado el botón de Encendido/Apagado para encender o apagar el producto.
Nota: Mantén presionado el botón de encendido durante 8 segundos para apagar forzosamente el altavoz si se queda bloqueado o no responde.

CAMBIO DE MODO

Presiona brevemente el botón de Encendido/Apagado en el producto para cambiar entre los modos Bluetooth / Micro SD / Modo FM.
Nota: Los modos deben cambiarse manualmente. Debes presionar el botón de Encendido/Apagado cada vez que quieras cambiar de modo.

AJUSTE DE VOLUMEN

Presiona brevemente los botones VOL+ y VOL- en el producto para ajustar el volumen del altavoz.

CARGA DE LA BATERÍA

El producto tiene una batería recargable incorporada que puede recargarse utilizando el adaptador de corriente suministrado. Antes del primer uso, se recomienda cargar completamente la batería. Durante la carga, el indicador LED estará encendido (el dispositivo se recargará completamente en aproximadamente 2-3 horas). Cuando el dispositivo esté completamente cargado, el indicador LED se apagará.

SELECCIÓN DE EFECTOS DE LUZ LED

Después de encender el producto, puedes hacer doble clic en el botón de "Encendido/Apagado" para cambiar el efecto de las luces LED. Hay 7 efectos diferentes disponibles.
Nota: El altavoz recuerda el último efecto de luz utilizado. Si apagas las luces LED y luego apagas el altavoz, al volver a encenderlo deberás hacer doble clic en el botón de "Encendido/Apagado" para activar nuevamente la luz.

FUNCIÓN BLUETOOTH

El producto admite la reproducción de música mediante conexión inalámbrica a un teléfono inteligente u otro dispositivo compatible.
NOTA: No se puede garantizar la compatibilidad con todos los dispositivos del mercado.

CONEXIÓN BLUETOOTH

Enciende el altavoz y selecciona el Modo Bluetooth (el LED de Bluetooth parpadeará rápidamente). Busca el nombre “YF01” desde tu dispositivo externo y selecciónalo para emparejar (ingresa "0000" si se solicita). Una vez emparejado, puedes comenzar la reproducción desde el dispositivo externo. Durante la reproducción de música, puedes presionar el botón Reproducir/Pausar para pausar la reproducción. Para reanudarla, vuelve a presionar el mismo botón.

FUNCIóN TWS (ESTÉREO INALÁMBRICO VERDADERO)

Si tienes dos altavoces YF01, puedes activar la función TWS, que te permite emparejar ambos altavoces para obtener una reproducción de audio en estéreo (los altavoces reproducirán el mismo audio al mismo tiempo).
Nota: Para usar la función TWS, los dos altavoces deben estar a una distancia máxima de unos 5 metros entre sí en espacios abiertos.

ACTIVACIÓN DE LA FUNCIóN TWS

Asegúrate de que los altavoces no estén emparejados con ningún dispositivo externo. Enciende ambos altavoces y selecciona el modo Bluetooth (el LED de Bluetooth parpadeará rápidamente).
Presiona dos veces el botón Reproducir/Pausar en uno de los altavoces para iniciar el emparejamiento TWS. Un sonido confirmará que el emparejamiento se ha realizado correctamente.

FUNCIÓN MICRO SD

Inserta una tarjeta Micro SD (que contenga canciones en formato MP3) en la ranura después de encender el altavoz; la reproducción comenzará automáticamente. Presiona brevemente el botón Reproducir/Pausar para pausar o reanudar la reproducción.
Mantén presionado el botón Adelantar / Retroceder para ir a la siguiente pista o volver a la pista anterior. Presiona brevemente los botones VOL+ y VOL- en el producto para ajustar el volumen del altavoz.
Nota: No se puede garantizar la compatibilidad con todos los dispositivos de almacenamiento disponibles en el mercado.

FUNCIÓN MANOS LIBRES

En el modo Bluetooth, cuando recibas una llamada:
Presiona brevemente el botón Reproducir/Pausar para contestar la llamada.
Mantén presionado el botón Reproducir/Pausar para rechazar la llamada.
Nota:

- El APS110 recuerda los dispositivos previamente conectados. Una vez encendido, el altavoz se reconectará automáticamente a los dispositivos previamente emparejados que estén dentro del rango de funcionamiento.
- Si el emparejamiento no tiene éxito, elimina "YF01" de la lista de dispositivos emparejados en tu teléfono, acerca el teléfono al altavoz e intenta emparejar nuevamente.

FUNCIÓN DE REINICIO

Si el altavoz no se apaga o no responde, puedes usar la función de reinicio. Mantén presionado el botón de encendido/apagado durante 8 segundos para forzar el apagado. Luego, vuelve a encender el altavoz para emparejarlo con un nuevo dispositivo.

ESPECIFICACIONES DEL PRODUCTO

Batería: 3.7V, 1200mAh

Potencia de salida: 5 W

Dimensiones (Ancho x Profundidad x Alto): 86 × 86 × 96 mm

Carga: DC 5V 1A

Accesorios: Cable de carga Tipo C, manual de usuar

DESCUBRI EL UNIVERSO FTX

www.ftx.com.py - ftxpy

GRACIAS
POR ELEGIR