MANUAL DE INSTRUCCIÓN

FABRICADORA DE HIELO

ICE MAX



Código FTX: 137713

Lea atentamente este manual de instrucciones: contiene información importante sobre seguridad, uso y mantenimiento del aparato. Conserve el manual para futuras consultas.

MODEL FTX IM-12

Manual de instrucciones

FABRICADORA DE HIELO ICE MAX · FTX IM-12

Gracias por elegir esta fabricadora de hielo. El presente manual ofrece información para el correcto uso, cuidado y mantenimiento del aparato. Lea detenidamente las instrucciones antes de comenzar y consérvelas para futuras consultas.

Índice

- Introducción y advertencias de seguridad
- Accesorios y requisitos eléctricos
- Instalación y panel de control
- Identificación de componentes
- Funcionamiento y consejos de uso
- Capacidad de almacenamiento y sonidos normales
- Limpieza, mantenimiento y almacenamiento
- Solución de problemas
- Eliminación correcta, garantía y datos técnicos

Introducción y seguridad

Dedique unos minutos a leer este manual. El uso y mantenimiento adecuados favorecen el correcto funcionamiento de la máquina.

Advertencias de seguridad · 1 a 13

1. No conecte ni desconecte el aparato con las manos mojadas.
2. No intente reparar ni reemplazar piezas sin seguir las instrucciones del fabricante. Las inspecciones y reparaciones deben realizarse bajo la dirección de personal técnico.
3. Utilice la máquina en un área bien ventilada, con temperatura ambiente entre 10 °C y 38 °C.
4. No instale ni utilice la máquina en espacios cerrados sin ventilación.
5. Instale la máquina lejos del viento, la lluvia, la neblina de agua y entornos con interferencias electromagnéticas.
6. No coloque la máquina junto a fuentes de altas temperaturas como hornos o parrillas.
7. El uso del aparato debe cumplir las normas nacionales y locales aplicables.
8. No apriete, retuerza ni comprima el cable de alimentación.
9. Para el funcionamiento adecuado, apoye la máquina horizontalmente sobre una superficie nivelada.
10. Compruebe que no haya fugas después de llenar el depósito de agua.
11. Aunque la máquina ha sido probada y limpiada en fábrica, debido al transporte y almacenamiento prolongados, deseche los cubos de hielo de los primeros cuatro ciclos.
12. Cuando el aparato llegue al final de su vida útil, entréguelo al fabricante, servicio técnico o entidad calificada para su tratamiento.
13. Llene la máquina exclusivamente con agua potable.

Advertencias de seguridad

Indicaciones 14 a 26

14. Mantenga al menos 6 pulgadas (aproximadamente 15 cm) libres alrededor de la máquina para permitir la circulación del aire de refrigeración.
15. No dañe los tubos del circuito de refrigeración.
16. No utilice aparatos eléctricos dentro del compartimiento para hielo, salvo los tipos recomendados por el fabricante.
17. No limpie la máquina con líquidos inflamables, ya que pueden provocar incendios o explosiones.
18. No almacene gasolina, aerosoles inflamables ni otros gases o líquidos combustibles en este aparato.
19. No incline la máquina más de 45° bajo ninguna circunstancia.
20. No toque el evaporador con las manos mientras la máquina esté funcionando.
21. El uso por niños a partir de 8 años, personas con capacidades físicas, sensoriales o mentales reducidas o sin experiencia requiere estricta supervisión, instrucciones detalladas y comprensión de los riesgos.
22. Los niños no deben jugar con el aparato.
23. La limpieza y el mantenimiento a cargo del usuario no deben ser realizados por niños sin supervisión.
24. Si el cable de alimentación está dañado, debe reemplazarlo el fabricante, su servicio técnico o personal igualmente calificado.
25. Deseche el aparato conforme a la normativa local debido al gas espumante inflamable. Antes de desecharlo, retire las puertas para evitar que los niños queden atrapados.
26. El aparato está destinado al uso doméstico y aplicaciones similares: cocinas para personal en tiendas y oficinas, casas rurales, hoteles, moteles, alojamientos con desayuno, catering y usos no minoristas similares.

Advertencias de seguridad

Indicaciones 27 a 40

27. No almacene sustancias explosivas, como aerosoles con propelentes inflamables.
28. Los niños de 3 a 8 años no deben cargar ni descargar esta fabricadora de hielo.
29. Mantener abierta la tapa por mucho tiempo puede elevar considerablemente la temperatura de los compartimientos.
30. Limpie regularmente las superficies que entran en contacto con alimentos y los sistemas de drenaje accesibles.
31. Limpie los depósitos de agua si no fueron utilizados durante 48 horas.
32. Si el aparato quedará vacío por períodos prolongados, apáguelo, descongélelo, límpielo, séquelo y deje la tapa abierta para evitar el moho.
33. ADVERTENCIA: al ubicar el equipo, evite que el cable quede atrapado o dañado.
34. ADVERTENCIA: no coloque tomacorrientes múltiples portátiles ni fuentes de alimentación portátiles detrás del equipo.
35. ADVERTENCIA: llene el depósito únicamente con agua potable.
36. ADVERTENCIA: mantenga libres las aberturas de ventilación del gabinete o estructura empotrada.
37. ADVERTENCIA: no acelere la descongelación con dispositivos mecánicos u otros medios no recomendados por el fabricante.
38. ADVERTENCIA: no dañe el circuito refrigerante.
39. ADVERTENCIA: no utilice aparatos eléctricos dentro del compartimiento de almacenamiento, salvo los tipos recomendados por el fabricante.
40. ADVERTENCIA: riesgo de incendio por materiales inflamables; evite fuentes de ignición.

Accesorios y conexión eléctrica

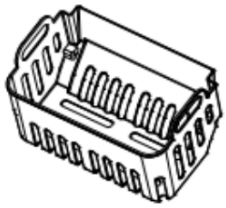

Ice storage basket

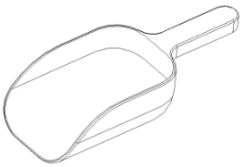

Ice spoon

Accesorios: canasto para almacenamiento de hielo y pala para hielo.

Requisitos eléctricos

• Lea todas las precauciones de seguridad antes de conectar el equipo.

• Se recomienda un circuito eléctrico de uso exclusivo para la máquina.

• No utilice una regleta o instalación que pueda desconectarse mediante interruptores o que comprometa la conexión a tierra.

• El aparato requiere un enchufe de tres patas con conexión a tierra conforme a la normativa aplicable.

• Conecte el cable a un tomacorriente de tres contactos compatible y correctamente conectado a tierra. No corte ni retire el conductor de tierra. Si no cuenta con un tomacorriente adecuado, solicite su instalación a un electricista calificado.

Instalación y panel de control

Instalación

El manual de fábrica indica conectar el cable y dejar reposar el equipo durante 24 horas para que el refrigerante se estabilice. Retire previamente todos los materiales de embalaje, incluidas espumas, bolsas y cintas. Esta secuencia es ambigua en el original y requiere confirmación técnica antes de imprimir.

• Coloque la máquina sobre una superficie estable y nivelada capaz de soportar el equipo, el agua y el hielo.

• Puede instalarse sin soporte adicional en un lugar adecuado, con suministro eléctrico apropiado.

• Utilice el equipo en un ambiente bien ventilado entre 50 °F y 100 °F (aproximadamente 10 °C y 38 °C). No lo use en recintos cerrados.

• Manténgalo alejado del viento, lluvia, neblina de agua y ambientes electromagnéticos adversos.

• No lo coloque cerca de hornos, parrillas ni otras fuentes de calor.

• Para prolongar su vida útil, utilice agua filtrada o purificada. El manual recomienda limpiar periódicamente con ácido cítrico el exterior y los residuos del fondo del depósito.

Panel de control original

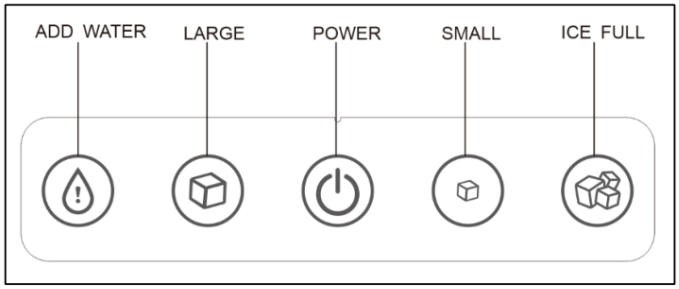

Indicador del panel	Función
ADD WATER	Aviso de que es necesario agregar agua al depósito.
LARGE	Selección de cubos de hielo grandes.
POWER	Botón de encendido y apagado.
SMALL	Selección de cubos de hielo pequeños.
ICE FULL	Indicador de canasto de hielo lleno.

Componentes del producto

Partial components

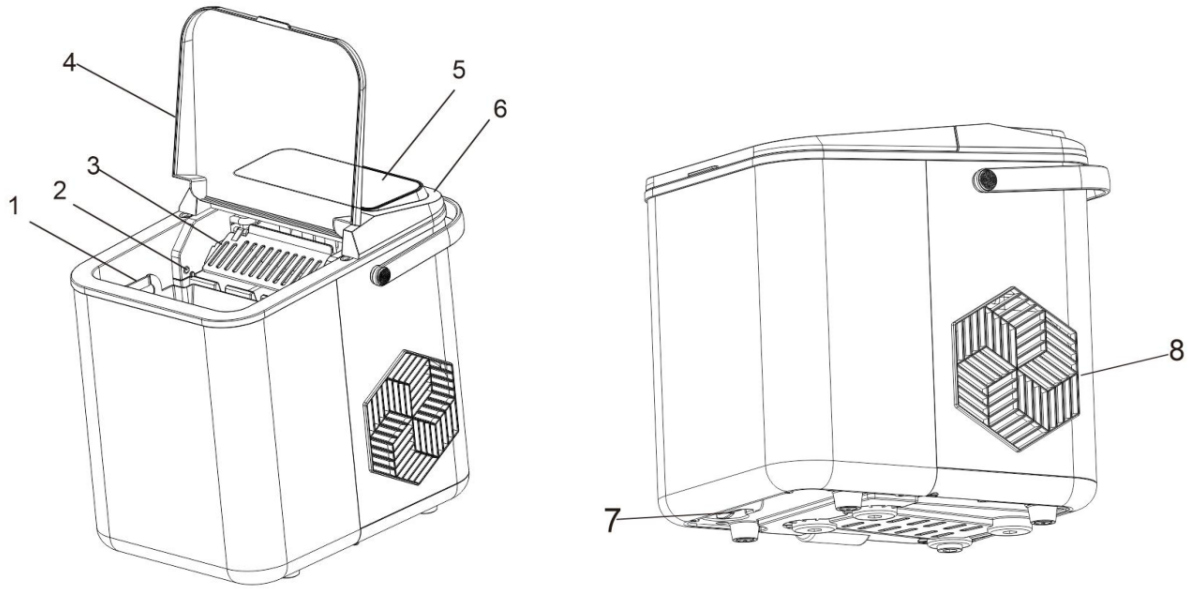

1.ice basket 2. Ice Full Detection Probe 3. Ice pushing board 4. Flip cover 5. Control panel

6.Upper cover 7. Discharge plug 8. vent

N.º	Componente
1	Canasto para hielo
2	Sonda o sensor de depósito lleno
3	Placa de empuje de hielo
4	Tapa abatible
5	Panel de control
6	Cubierta superior
7	Tapón de drenaje
8	Abertura de ventilación

Funcionamiento

Antes del primer uso, o después de un período prolongado sin utilización, se recomienda desechar el hielo producido durante los primeros cuatro ciclos para asegurar una limpieza completa del aparato.

1. Conecte el cable del equipo a un tomacorriente de tres contactos con conexión a tierra.
2. Abra la tapa frontal, retire el canasto y vierta agua potable en el depósito sin superar la marca del nivel máximo.
3. Vuelva a colocar el canasto; el nivel de agua debe quedar por debajo de la base del canasto. Cierre la tapa frontal.
4. Presione POWER. Se encenderá el indicador LARGE o SMALL y el equipo comenzará a funcionar.
5. Toque LARGE o SMALL para seleccionar el tamaño de hielo deseado.
6. El ciclo de fabricación demora aproximadamente entre 6 y 10 minutos, dependiendo del tamaño seleccionado y de la temperatura ambiente. Temperatura recomendada: entre 10 °C y 35 °C.
7. Si la bomba no puede extraer agua, el equipo se detendrá y se iluminará ADD WATER. Presione POWER, agregue agua hasta la marca máxima y presione POWER para reiniciar. Espere al menos 3 minutos antes del reinicio para permitir que se estabilice el refrigerante del compresor.
8. Cuando el canasto esté lleno, el equipo se detendrá y se iluminará ICE FULL.
9. Cambie el agua del depósito cada 24 horas.

Nota: La luz solar directa o reflejada puede afectar el sensor infrarrojo. Si el equipo sigue funcionando pese a que el hielo cubre el sensor, trasládelo a un lugar sin incidencia directa del sol.

Consejos durante el uso

• Cuando el canasto esté lleno, se iluminará ICE FULL y el equipo se detendrá automáticamente. Al retirar el hielo, reanudará su funcionamiento.

• Cuando falte agua, se encenderá ADD WATER y el equipo dejará de fabricar hielo. Después de rellenar, presione el botón de encendido para reiniciar.

• Si se produce una falla, los indicadores ICE FULL y ADD WATER parpadearán simultáneamente y el aparato se detendrá. Consulte la sección de solución de problemas.

• Si no está utilizando la fabricadora de hielo, apáguela y desenchúfela.

• Cuando necesite encenderla nuevamente después de desconectarla, espere al menos cinco minutos para proteger el compresor.

Capacidad de almacenamiento de hielo

• Cuando el canasto se llena, el equipo se detiene automáticamente y queda en espera.

• El aparato puede reducir parcialmente la entrada de calor y almacenar hielo de manera temporal, pero no funciona como congelador.

• Retire los cubos según sea necesario y agregue agua para mantener el funcionamiento normal.

Sonidos habituales de funcionamiento

Una fabricadora de hielo nueva puede emitir sonidos poco familiares. La mayoría son normales, por ejemplo:

• Sonidos rítmicos o agudos del compresor.

• Salpicaduras de agua desde el evaporador hacia el depósito.

• Gorgoteo por circulación del refrigerante al finalizar un ciclo.

• Ruido del aire impulsado por el ventilador del condensador.

• Caída de los cubos al recipiente durante el desmolde.

Limpieza y mantenimiento

La limpieza periódica y el mantenimiento correcto ayudan a conservar la eficiencia, el rendimiento y la vida útil de la máquina.

• Desconecte la alimentación y retire el enchufe antes de limpiar.

• No use productos de limpieza a base de solventes, ya que podrían dañar el equipo o dejar sustancias perjudiciales.

• No lave el aparato con agua corriente; limpie el exterior con un paño húmedo.

• Seque el interior y el exterior con un paño suave y limpio.

• Compruebe periódicamente que el tapón de drenaje no esté flojo para evitar fugas.

Limpieza antes del primer uso o después de almacenamiento prolongado

1. Prepare una solución de agua y vinagre o ácido cítrico en proporción 10:1.
2. Limpie el interior con la solución, incluido el evaporador o columna de congelación accesible al tacto (siempre con el equipo desconectado).
3. Agregue agua para producir hielo, ponga la máquina en funcionamiento y deseche el hielo de los primeros cuatro ciclos.
4. Drene el agua restante y vuelva a instalar el tapón de drenaje, asegurándose de que quede bien colocado.
5. Con un paño suave y limpio, retire las marcas de agua restantes.

Olores o sabores extraños

Si el hielo presenta un sabor extraño o detecta olor desagradable o a moho en la máquina, siga el procedimiento de limpieza anterior.

Almacenamiento

Cuando no utilice el aparato durante un período prolongado, desconéctelo, drene toda el agua residual y seque el interior con un paño limpio y suave.

Advertencia visual de seguridad

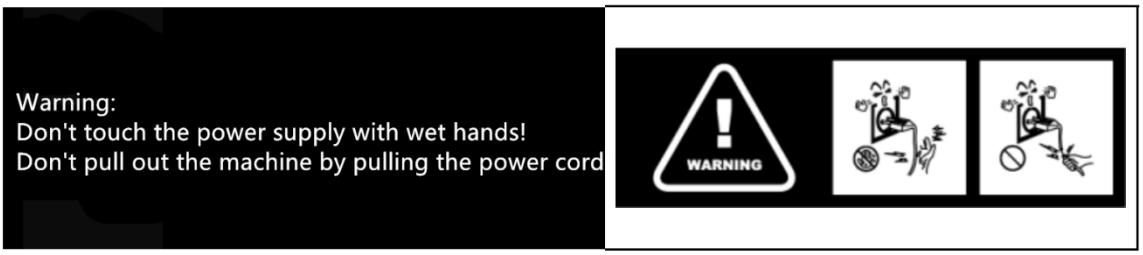

ADVERTENCIA: No toque el enchufe ni la alimentación con las manos mojadas. No desenchufe la máquina tirando del cable. Los pictogramas se reproducen del documento técnico proporcionado.

Solución de problemas

Si el aparato presenta una falla, espere a que se detenga automáticamente. No lo desarme ni repare sin orientación profesional. El sistema de autodiagnóstico puede hacer parpadear alternadamente los indicadores de depósito lleno y falta de agua.

Problema	Posible causa	Solución
Sin alimentación	El equipo no recibe energía.	Verifique el suministro eléctrico.
El equipo no responde	No hay corriente en la toma o la conexión del cable es deficiente.	Compruebe la conexión y examine el cable.
El equipo no responde	Cable de alimentación dañado.	Solicite reparación a un técnico autorizado.
Se ilumina ADD WATER	Nivel de agua insuficiente.	Agregue agua.
Se ilumina ADD WATER	Detección deficiente del nivel de agua.	Desconecte la alimentación y reinicie después de 2 minutos.
Se ilumina ADD WATER	Bomba atascada o averiada.	Solicite reparación a un técnico autorizado.
Se ilumina ADD WATER	Sensor de falta de agua averiado.	Solicite reparación a un técnico autorizado.
Se ilumina ICE FULL	El canasto está lleno.	Retire los cubos de hielo.
Se ilumina ICE FULL	Sonda de depósito lleno sucia.	Limpie la sonda de detección.
Se ilumina ICE FULL	Sensor de depósito lleno averiado.	Solicite reparación a un técnico autorizado.

Solución de problemas · continuación

Problema	Posible causa	Solución
Cubos unidos entre sí	Temperatura ambiente o del agua demasiado baja.	Agregue agua para aumentar la temperatura del agua de fabricación.
Cubos unidos entre sí	Evaporador deformado o descendido.	El manual de origen indica empujar las columnas de hielo hacia arriba con la mano. Por seguridad, consulte al servicio técnico antes de intervenir.
Cubos de hielo pequeños	Temperatura del agua demasiado elevada.	Realice algunos ciclos adicionales para reducir la temperatura del agua.
Tamaño insuficiente de hielo	Evaporador deformado o desplazado hacia arriba.	El manual de origen indica desplazar las columnas hacia abajo con la mano. Por seguridad, consulte al servicio técnico.
Funciona pero no produce hielo	Obstrucción de la tubería de refrigeración.	Solicite reparación a un técnico autorizado.
Funciona pero no produce hielo	Fuga de refrigerante.	Solicite reparación a un técnico autorizado.
ADD WATER e ICE FULL parpadean alternadamente	Cubos atascados en la caja de hielo.	Desconecte el equipo y vuelva a encenderlo cuando el hielo se derrita; elija cubos más pequeños.
ADD WATER e ICE FULL parpadean alternadamente	Falla mecánica.	Observe el estado del recipiente y reinicie después de mantener el equipo apagado durante 2 minutos.
ADD WATER e ICE FULL parpadean alternadamente	Componente dañado.	Solicite reparación a un técnico autorizado.
Otra falla del sistema	Causa no especificada.	Solicite reparación a un técnico autorizado.

Eliminación correcta del producto



El marcado de eliminación indica que el aparato no debe desecharse junto con los residuos domésticos. Para evitar posibles daños al medioambiente o a la salud por la gestión incontrolada de residuos, recíclelo de forma responsable. Utilice sistemas de devolución y recolección o consulte al comercio donde adquirió el producto.

Información de garantía según el fabricante

El fabricante establece una garantía conforme a la legislación del país de residencia del cliente, con un mínimo de 1 año (en Alemania, 2 años), a partir de la venta al usuario final. Esta redacción procede del documento original y no constituye una declaración de condiciones de garantía para Paraguay.

La garantía de origen cubre defectos de materiales o fabricación. Las reparaciones bajo garantía deben realizarse en centros autorizados. Para solicitar atención se exige el comprobante original de compra con fecha.

Exclusiones indicadas en el manual de fábrica:

• Desgaste normal.

• Uso incorrecto, sobrecarga o accesorios no autorizados.

• Uso de fuerza o daños por causas externas.

• Incumplimiento de instrucciones, conexión a alimentación inadecuada o instalación incorrecta.

• Desmontaje parcial o total del aparato.

Datos técnicos indicados en el documento de referencia

Parámetro	Valor
Alimentación	220–240 V ~
Frecuencia	50–60 Hz
Corriente	0,9 A
Refrigerante	R600a / 25 g
Clase climática	SN/N/ST/T
Clase eléctrica	I