MANUAL DE INSTRUCCIÓN

FABRICADORA DE HIELO

ICE COMPACT



Código FTX: 137706

Lea atentamente este manual de instrucciones: contiene información importante sobre seguridad, uso y mantenimiento del aparato. Conserve el manual para futuras consultas.

MODEL FTX IM-10

Introducción

Dedique unos minutos a leer atentamente este manual. El mantenimiento y el uso adecuados de esta fabricadora de hielo permiten obtener un mejor funcionamiento.

Consejos y advertencias de seguridad

1. No conecte ni desconecte el equipo con las manos mojadas.

2. No intente reparar ni reemplazar ninguna pieza, salvo siguiendo las indicaciones del fabricante. Las inspecciones deben realizarse bajo la supervisión de un técnico.

3. Utilice el equipo en un lugar bien ventilado, con temperatura ambiente de entre 10 °C y 38 °C.

4. No instale ni utilice el equipo en espacios cerrados o sin ventilación.

5. Instálelo protegido del viento, la lluvia, la neblina de agua y entornos con interferencias electromagnéticas.

6. No lo coloque junto a fuentes de altas temperaturas, como hornos o parrillas.

7. El uso de la fabricadora de hielo debe cumplir las normas nacionales y locales aplicables.

8. No apriete ni retuerza el cable de alimentación.

9. Coloque el equipo sobre una superficie plana durante su uso.

10. Compruebe que no haya fugas de agua después de llenar el depósito.

11. Aunque se prueba y limpia en fábrica, debido al transporte y almacenamiento prolongados, deseche el hielo producido en los primeros cuatro ciclos.

12. Al finalizar su vida útil, entregue el equipo al fabricante, al servicio técnico o a una entidad calificada equivalente.

13. Llene el depósito únicamente con agua potable.

Advertencias de seguridad (continuación)

14. Deje al menos 6 pulgadas (aproximadamente 15 cm) libres alrededor de la fabricadora de hielo para garantizar la circulación del aire de refrigeración.

15. No dañe el tubo del sistema de refrigeración.

16. No utilice aparatos eléctricos dentro del compartimiento de almacenamiento de hielo, salvo que sean de un tipo recomendado por el fabricante.

17. Está prohibido limpiar el equipo con líquidos inflamables: existe riesgo de incendio o explosión.

18. No almacene gasolina, aerosoles inflamables ni otros gases o líquidos inflamables en el aparato.

19. No incline la fabricadora de hielo más de 45° bajo ninguna circunstancia.

20. No toque el evaporador con las manos mientras el aparato esté funcionando.

21. No se recomienda que niños de 8 años o más, personas con capacidades físicas, sensoriales o mentales reducidas o personas sin experiencia utilicen el aparato, salvo bajo estricta supervisión e instrucciones detalladas sobre el uso seguro y los riesgos.

22. Los niños no deben jugar con el aparato.

23. Los niños no deben realizar tareas de limpieza y mantenimiento sin supervisión.

24. Si el cable de alimentación está dañado, debe reemplazarlo el fabricante, su servicio técnico o una persona igualmente calificada para evitar riesgos.

25. Deseche el aparato según la normativa local relativa a gases espumantes inflamables. Antes de descartarlo, retire las puertas o tapas para evitar que los niños queden atrapados.

26. Este aparato está destinado al uso doméstico y aplicaciones similares: cocinas para personal de comercios y oficinas; casas rurales; hoteles, moteles y otros alojamientos residenciales; hospedajes con desayuno; servicios de catering y aplicaciones no minoristas similares.

Advertencias de seguridad (continuación)

27. No almacene sustancias explosivas, como latas de aerosol con propelente inflamable.

28. Los niños de 3 a 8 años no deben cargar ni descargar esta fabricadora de hielo.

29. Mantener la tapa abierta durante períodos prolongados puede aumentar significativamente la temperatura de los compartimientos.

30. Limpie regularmente las superficies que puedan entrar en contacto con alimentos y los sistemas de drenaje accesibles.

31. Limpie el depósito de agua si no se utilizó durante 48 horas.

32. Si deja el aparato vacío durante mucho tiempo, apáguelo, descongélelo, límpielo, séquelo y deje la tapa abierta para evitar la formación de moho.

33. ADVERTENCIA: al ubicar el aparato, asegúrese de que el cable de alimentación no quede atrapado ni dañado.

34. ADVERTENCIA: no coloque tomacorrientes múltiples portátiles ni fuentes de alimentación portátiles detrás del equipo.

35. ADVERTENCIA: llene el equipo exclusivamente con agua potable.

36. ADVERTENCIA: mantenga despejadas las aberturas de ventilación del equipo o de la estructura donde se instale.

37. ADVERTENCIA: no utilice dispositivos mecánicos u otros medios para acelerar la descongelación, salvo los recomendados por el fabricante.

38. ADVERTENCIA: no dañe el circuito refrigerante.

39. ADVERTENCIA: no utilice aparatos eléctricos dentro del compartimiento de almacenamiento, salvo los recomendados por el fabricante.

40. ADVERTENCIA: riesgo de incendio por materiales inflamables. Evite cualquier fuente de ignición.

Accesorios



ADVERTENCIA: RIESGO DE INCENDIO

Mantenga el equipo alejado de materiales inflamables y fuentes de ignición.

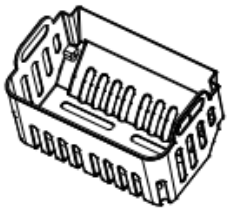

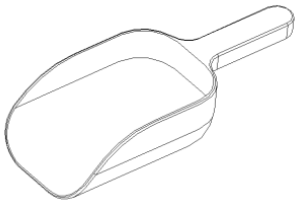

Canasta para almacenar hielo y pala para hielo.

Requisitos eléctricos

• Lea las precauciones de seguridad indicadas en este manual.

• Se recomienda utilizar una línea eléctrica dedicada para este equipo.

• No utilice una regleta o dispositivo de conexión que pueda desconectarse mediante un interruptor o por pérdida de puesta a tierra.

• Utilice un enchufe de tres clavijas con conexión a tierra que cumpla la normativa nacional.

• Para disminuir el riesgo eléctrico, conecte el cable a un tomacorriente compatible con puesta a tierra. No corte ni retire la conexión a tierra. Si no dispone de una toma adecuada, solicite a un electricista calificado su instalación.

Instalación

El manual del fabricante indica conectar el cable de alimentación y dejar el equipo en posición durante 24 horas para que el refrigerante se estabilice. Retire previamente todos los materiales de embalaje, como espuma, bolsas y cintas.

• Coloque el equipo sobre una superficie estable y nivelada, capaz de soportar su peso con agua y hielo.

• Puede instalarse sin soporte adicional en cualquier lugar que reúna las condiciones de uso y alimentación eléctrica.

• Utilícelo en un lugar bien ventilado, a una temperatura ambiente de 50 °F a 100 °F (aproximadamente 10 °C a 38 °C). No lo instale en un espacio cerrado.

• Instálelo lejos del viento, la lluvia, la neblina de agua y los entornos con interferencias electromagnéticas.

• No lo coloque cerca de hornos, parrillas ni otras fuentes de calor.

• Para prolongar la vida útil, utilice agua filtrada o purificada; alternativamente, limpie cada dos semanas el exterior y los depósitos en el fondo del tanque con ácido cítrico, según indica el fabricante.

Panel de control

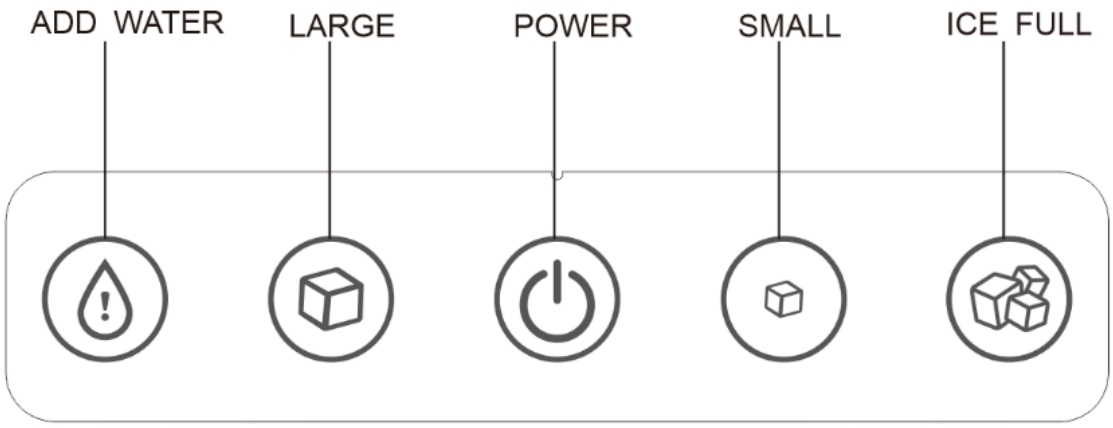

ADD WATER / AGREGAR AGUA: Indicador que recuerda rellenar el depósito de agua.

LARGE / GRANDE: Selecciona la producción de cubos de hielo grandes.

POWER / ENCENDIDO: Botón de encendido y apagado.

SMALL / PEQUEÑO: Selecciona la producción de cubos de hielo pequeños.

ICE FULL / DEPÓSITO LLENO: Indicador de que el recipiente para hielo está lleno.

Identificación de componentes

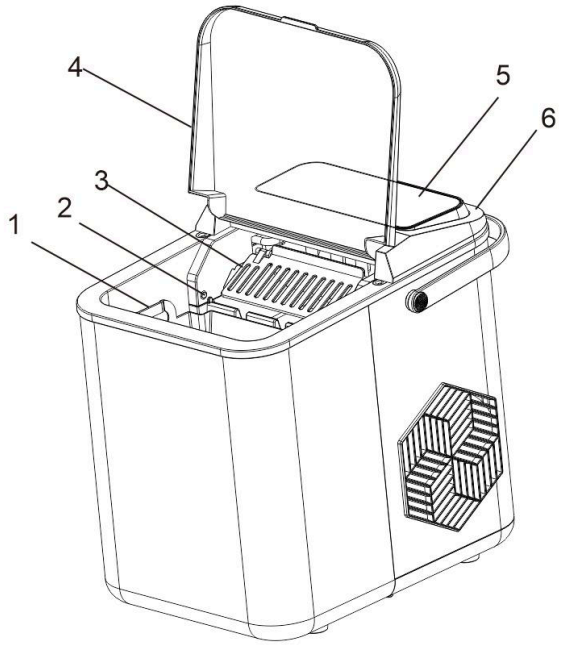

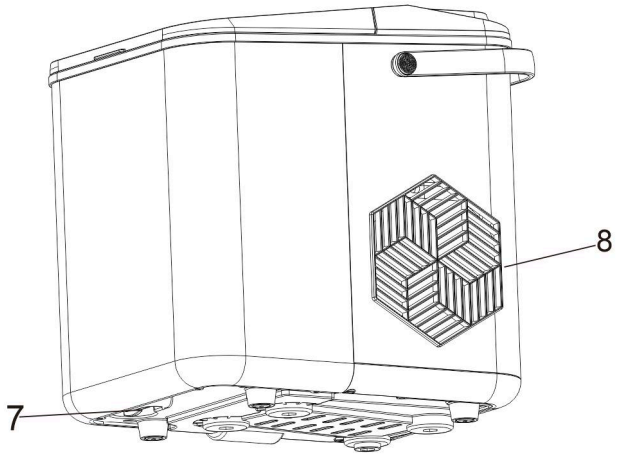

1. Canasta de hielo 2. Sensor de depósito lleno 3. Placa impulsora de hielo 4. Tapa abatible 5. Panel de control 6. Cubierta superior 7. Tapón de drenaje 8. Rejilla de ventilación.

Funcionamiento

En el primer uso o después de un período prolongado sin utilizar el equipo, deseche el hielo de los primeros cuatro ciclos para asegurar una limpieza adecuada.

1. Conecte el cable de alimentación a un tomacorriente de tres orificios con puesta a tierra.

2. Abra la tapa frontal, retire la canasta y llene el depósito con agua potable sin superar la marca de nivel máximo.

3. Vuelva a colocar la canasta; el nivel de agua debe quedar por debajo de su base. Cierre la tapa frontal.

4. Presione POWER. Se encenderá el indicador LARGE o SMALL y el equipo comenzará a funcionar.

5. Toque LARGE o SMALL para seleccionar el tamaño del hielo.

6. Cada ciclo de fabricación tarda aproximadamente de 6 a 10 minutos, según el tamaño seleccionado y la temperatura ambiente. La temperatura ambiente recomendada es de 10 °C a 35 °C.

7. Si la bomba no puede extraer agua, el equipo se detendrá y se encenderá ADD WATER. Presione POWER, llene el depósito hasta la marca máxima y vuelva a presionar POWER. Antes de reiniciar, espere al menos tres minutos para que el refrigerante del compresor se estabilice.

8. Cuando la canasta se llene, la máquina se detendrá y se encenderá ICE FULL.

9. Cambie el agua del depósito cada 24 horas.

Nota: la luz solar directa o reflejada puede interferir con el sensor infrarrojo. Si la máquina no se detiene aunque haya hielo frente al sensor, trasládela a un lugar sin exposición directa.

Consejos de operación

• Cuando el depósito se llena, se enciende el indicador correspondiente y el equipo se detiene automáticamente. Al retirar el hielo, vuelve a funcionar.

• Si falta agua, se enciende ADD WATER y se detiene la máquina. Después de agregar agua, presione POWER para reiniciarla.

• Si ocurre una falla, los indicadores ICE FULL y ADD WATER parpadean simultáneamente y la máquina se detiene. Consulte la sección de solución de problemas.

• Cuando no utilice el equipo, apáguelo y desenchúfelo.

• Si lo desconecta, espere al menos cinco minutos antes de volver a conectarlo para proteger el compresor.

Almacenamiento del hielo

• Cuando la canasta está llena, el equipo se detiene automáticamente y permanece en espera.

• La fabricadora de hielo aísla parcialmente el calor y puede conservar el hielo temporalmente, pero no funciona como congelador.

• Retire los cubos cuando sea necesario y agregue agua para mantener el funcionamiento normal.

Sonidos durante el funcionamiento

Una fabricadora de hielo nueva puede producir sonidos poco familiares. La mayoría son normales, por ejemplo:

• Golpeteos o sonidos agudos del compresor.

• Salpicaduras de agua desde el evaporador hacia el depósito.

• Gorgoteos por el flujo de refrigerante al finalizar cada ciclo.

• Ruido del aire impulsado por el ventilador del condensador.

• Caída de cubos en la canasta al finalizar el ciclo de desprendimiento.

Limpieza y mantenimiento

La limpieza regular y el mantenimiento correcto ayudan a conservar el rendimiento, la eficiencia y la vida útil del equipo.

• Apague el equipo y desenchúfelo antes de limpiarlo.

• No utilice productos de limpieza a base de solventes: pueden dañarlo o dejar sustancias nocivas.

• No lave el equipo con agua. Limpie su exterior con un paño húmedo.

• Seque el interior y exterior con un paño suave y limpio.

• Compruebe periódicamente que el tapón de drenaje esté bien ajustado para prevenir fugas.

Limpieza después del primer uso o un almacenamiento prolongado

• Prepare una solución desinfectante de agua con vinagre o ácido cítrico, en proporción 10:1, según el manual de origen.

• Limpie el interior con esa solución, incluido el evaporador accesible.

• Agregue agua apta para fabricar hielo, haga funcionar el aparato y deseche el hielo de cuatro ciclos. Vacíe el agua restante por el drenaje y vuelva a instalar correctamente el tapón.

• Retire las marcas de agua restantes con un paño limpio y suave.

Olores extraños

Si el hielo tiene sabor extraño o se detectan olores desagradables o a moho en el equipo, siga los pasos anteriores para limpiar su interior.

Almacenamiento prolongado

Si no va a utilizar el aparato durante un tiempo prolongado, desenchúfelo, vacíe el agua restante mediante el drenaje y seque el interior con un paño suave y limpio.

Advertencia eléctrica

¡No toque el suministro eléctrico con las manos mojadas! No desenchufe el aparato tirando del cable de alimentación.

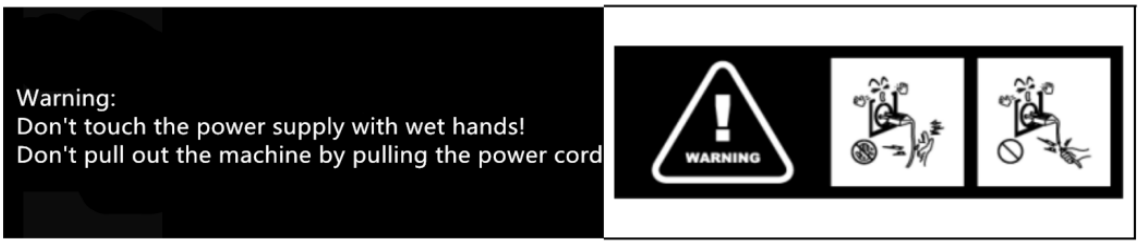

Estas advertencias e imágenes proceden del manual original del fabricante.

Solución de problemas

Si el equipo presenta una falla, espere a que se detenga automáticamente. Puede intentar resolverla según la siguiente tabla, pero no lo desarme ni inspeccione o repare sin orientación profesional. Si se produce un error, los indicadores de hielo lleno y falta de agua parpadean alternadamente.

Problema	Causa posible	Solución recomendada
No enciende	No recibe alimentación	Verifique el suministro eléctrico.
No responde	No hay alimentación en la toma	Revise la conexión del cable.
No responde	El cable no está bien conectado	Compruebe el enchufe y el estado del cable.
No responde	Cable de alimentación dañado	Solicite reparación a un técnico autorizado.
Indicador AGREGAR AGUA	Agua insuficiente	Agregue agua.
Indicador AGREGAR AGUA	Falla en la detección de agua	Desconecte la alimentación y reinicie después de 2 minutos.
Indicador AGREGAR AGUA	Bomba trabada o averiada	Solicite reparación a un técnico autorizado.
Indicador AGREGAR AGUA	Sensor de falta de agua defectuoso	Solicite reparación a un técnico autorizado.
Indicador DEPÓSITO LLENO	Depósito lleno	Retire los cubos de hielo.
Indicador DEPÓSITO LLENO	Sensor de detección sucio	Limpie la sonda de detección.
Indicador DEPÓSITO LLENO	Sensor averiado	Solicite reparación a un técnico autorizado.

Solución de problemas (continuación)

Problema	Causa posible	Solución recomendada
Los cubos se pegan entre sí	Temperatura del ambiente de producción o del agua demasiado baja	Agregue agua para aumentar la temperatura del agua de fabricación.
Los cubos se pegan entre sí	Evaporador deformado o inclinado hacia abajo	El original indica levantar manualmente las columnas de hielo; solicite asistencia técnica antes de manipular el evaporador.
Produce cubos pequeños	Temperatura del circuito o del agua demasiado alta	Continúe varios ciclos para disminuir la temperatura del agua.
El hielo no alcanza el tamaño previsto	Evaporador deformado hacia arriba	El original indica bajar manualmente las columnas; solicite asistencia técnica antes de manipular el evaporador.
Funciona, pero no hace hielo	Obstrucción del tubo refrigerante	Solicite reparación a un técnico autorizado.
Funciona, pero no hace hielo	Fuga de refrigerante	Solicite reparación a un técnico autorizado.
Parpadean ambos indicadores	Cubos atascados en la canasta	Apague la alimentación y reinicie cuando el hielo se derrita. Seleccione cubos más pequeños.
Parpadean ambos indicadores	Falla mecánica	Observe la posición de la canasta y reinicie después de apagar durante dos minutos.
Parpadean ambos indicadores	Componentes dañados	Solicite reparación a un técnico autorizado.
Otras fallas del sistema	No especificada	Solicite reparación a un técnico autorizado.

Eliminación correcta del producto

El símbolo de residuos de aparatos eléctricos y electrónicos indica que este producto no debe desecharse junto con otros residuos domésticos en la Unión Europea. Para evitar daños al ambiente o a la salud humana por la eliminación inadecuada de residuos, recíclelo de forma responsable y promueva la reutilización sostenible de los materiales. Utilice los sistemas de devolución y recolección disponibles o comuníquese con el comercio donde lo compró para su reciclaje ambientalmente seguro.

Información sobre garantía

El fabricante ofrece una garantía conforme a las leyes del país de residencia del cliente, con una duración mínima de un año (dos años en Alemania), desde la fecha de venta del aparato al usuario final. Este texto reproduce las condiciones del fabricante y no establece una garantía comercial adicional de FTX para Paraguay.

La garantía cubre únicamente defectos de materiales o fabricación. Las reparaciones bajo garantía solo pueden realizarse en centros de servicio autorizados. Para presentar un reclamo, se debe entregar el comprobante original de compra con la fecha de adquisición.

La garantía no se aplica en caso de:

• Desgaste normal.

• Uso incorrecto, por ejemplo sobrecarga o accesorios no aprobados.

• Uso de fuerza o daños causados por influencias externas.

• Daños causados por incumplimiento del manual, incluida conexión a una red eléctrica inapropiada o instalación incorrecta.

• Equipo desmontado total o parcialmente.

Datos técnicos indicados en el manual del fabricante

Alimentación: 220–240 V~; frecuencia: 50–60 Hz; corriente: 0,9 A; refrigerante: R600a / 25 g; clase climática: SN/N/ST/T; clase de protección: I.

Identificación FTX: Fabricadora de hielo ICE COMPACT — Modelo FTX IM-10 — Código 137706.

DESCUBRI EL UNIVERSO FTX

www.ftx.com.py - ftxpy

GRACIAS

POR ELEGIR FTX